MANUAL DE INSTRUÇÕES — Sinal de saída — Mod. 2912

Série KAZDAN — A14980201 (luz verde)

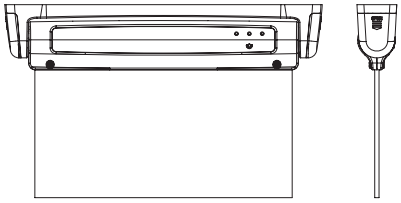

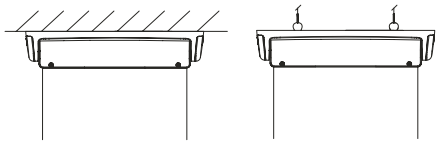

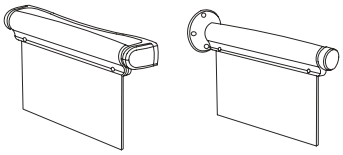

LUMIT®

PARÂMETROS TÉCNICOS

- Tensão de entrada: ac220-240v 50-60hz
- Potência estipulada: 2w
- Led: 5 pcs
- Tempo de duração: 6 horas
- Tempo de recarga: menos de 24 horas
- Especificação da bateria: 3,6 v / 500mah ni-cad
- Temperatura ambiente de funcionamento: - 5°c ~ 40 °c,
- Humidade <85% rh

COMO USAR

- 1. Antes de utilizar, leia o manual de instruções.
- 2. Antes de ligar, certifique-se que as características da luminária são compatíveis com as da instalação eléctrica.
- 3. Antes da primeira utilização, deve recarregar a bateria durante 24 horas para prolongar a sua vida útil.
- 4. Conecte o cabo externo à fonte de alimentação principal, a lâmpada de indicador de carga irá acender para mostrar que está a carregar. Depois de carregar totalmente, o indicador de carga desliga.

MÉTODO DE INSTALAÇÃO

1) INSTALAÇÃO LATERAL (unilateral)

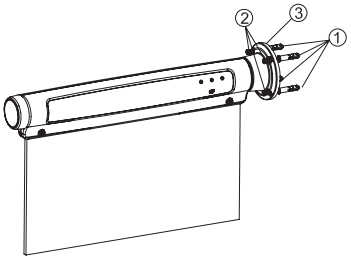

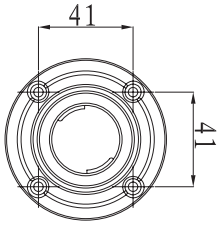

① bucha ② parafuso ø3,5x35mm ③ placa de fixação redonda

2) INSTALAÇÃO NO TECTO

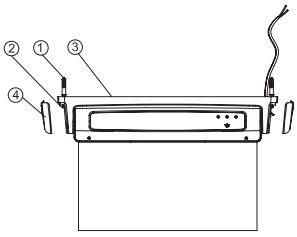

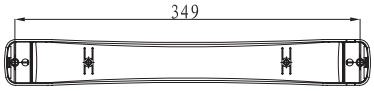

① bucha ② parafuso ø3,5x35mm ③ suporte ④ tampa lateral

3) INSTALAÇÃO NA PAREDE

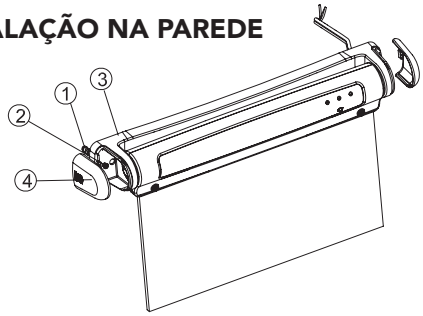

① bucha ② parafuso ø3,5x35mm ③ suporte ④ tampa lateral

4) INSTALAÇÃO SUSPENSA

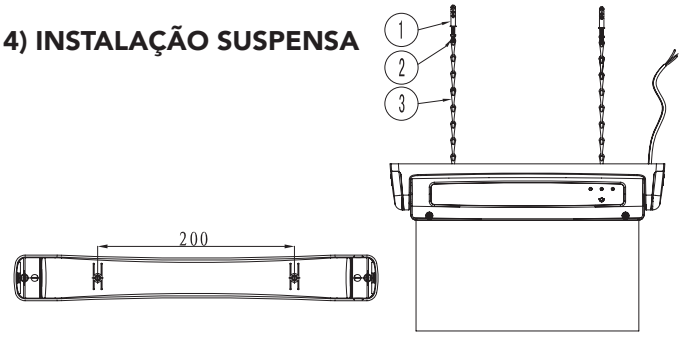

① bucha ② parafuso ø3,5x35mm ③ correntes de suspensão

MANUTENÇÃO

- Utilize uma pequena mecha de algodão com álcool para limpar a unidade, nunca utilize produtos químicos fortes ou voláteis para limpar, pois os mesmos danificam as peças de plástico.
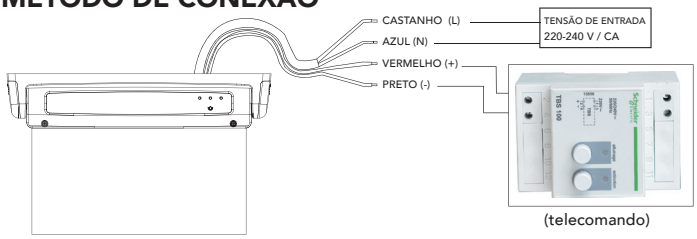
MÉTODO DE CONEXÃO